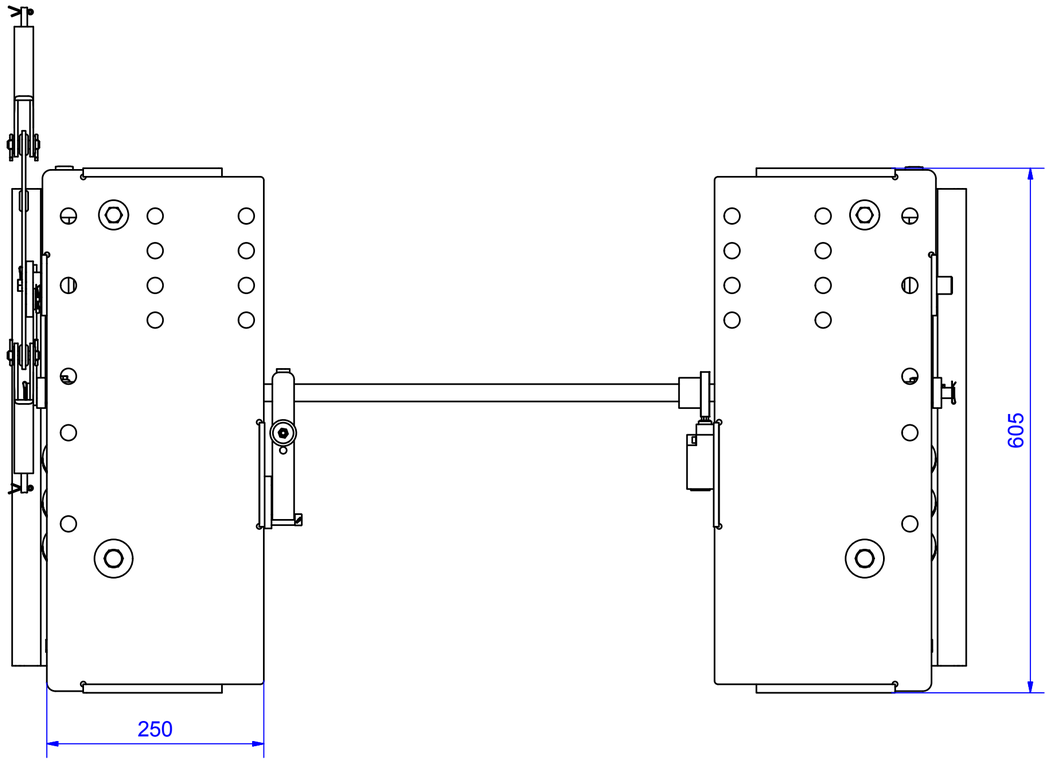

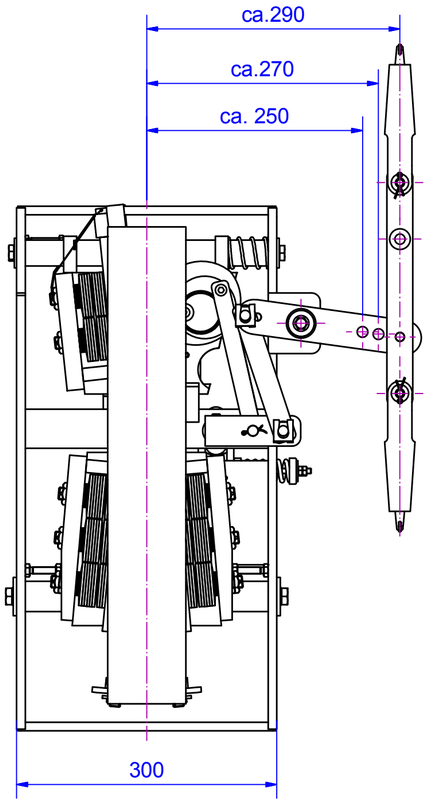

.... Option1= Führungsaufnahme (Schlosser, Spezial)

.... Option2= Auslösewelle: L= STM + 75mm

.... Option3= Schalter (Rasten, Sprung, etc) wm.
(Schalter schleichend 1/Ö - 1/S im Standard)

.... Option4= UCM Schutzmaßnahme (ehem. "+A3")

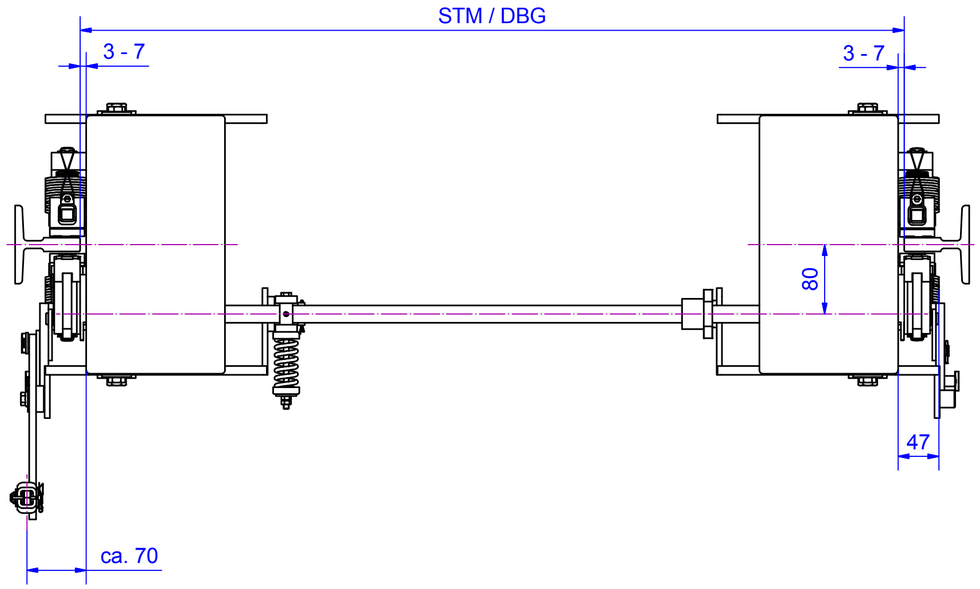

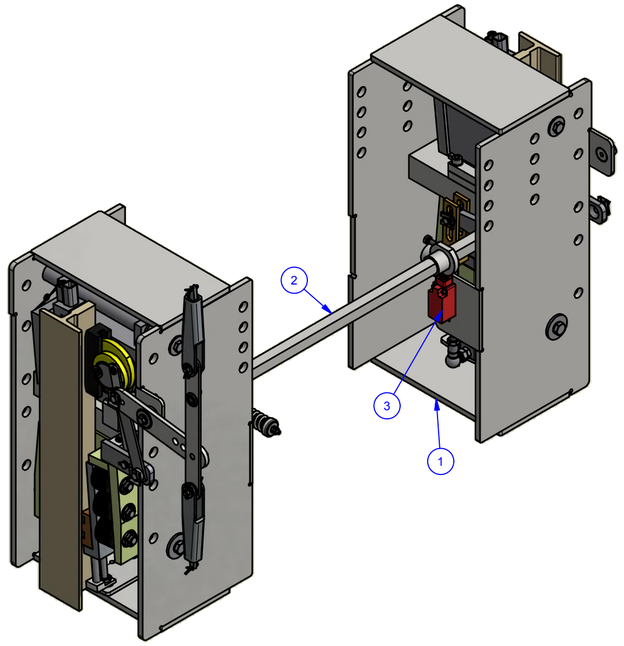

Änd.	kommt vor	Änderungs-Nr.	Änderung	Datum: Gez.	Name	Ges.

Vertraulich, alle Rechte vorbehalten ISO 16016
Weitergabe sowie Vervielfältigung dieses Dokuments, Verwertung und Mitteilung seines Inhalts sind verboten, soweit nicht ausdrücklich gestattet.Zuwiderhandlungen verpflichten zu Schadensersatz.
Alle Rechte für den Fall der Patent-, Gebrauchsmuster- oder Geschmacksmustereintragung vorbehalten.

Oberflächen	Ra in um ISO 1302
Allgemeintoleranzen Schweißkonstruktionen	ISO 13920-BF

Aufzugtechnologie Schlosser

Verwendungsbereich
Schiene bis 19 mm
Befestigung zwischen Hänger

Werkstoff | Halbzeug

Maßstab im Orig. 1:5 (1:7) | Masse(Gewicht) -

	Datum	Name
Gez.	03.03.2016	Martinez
Gepr.	06.09.2016	S.Htz.
Ges.		
Abt.		

Maße in mm

Tolerierung
ISO 8015
ISO 2768-mH

AUFZUGTECHNOLOGIE SCHLOSSER
D-85221 Dachau

Benennung
Sicherheitsmodul
KB55 S- EB 75 GS

Zeichnungs-Nr. KB55S-GSTyp1-0V1-0 | Änd. | Blatt 1 | A2

U:\AA NEUANFANG\Sicherheitsmodule\Ab-Auf\Kombinationen\KB55 S- EB 75 GS Typ 1-0 V1-0.idw